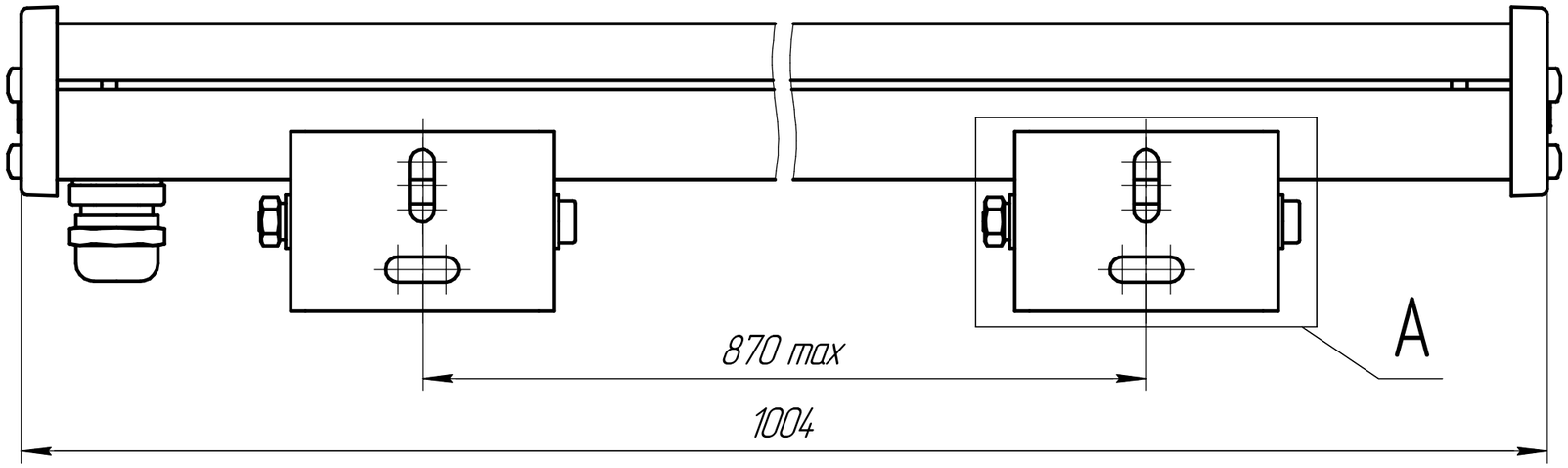

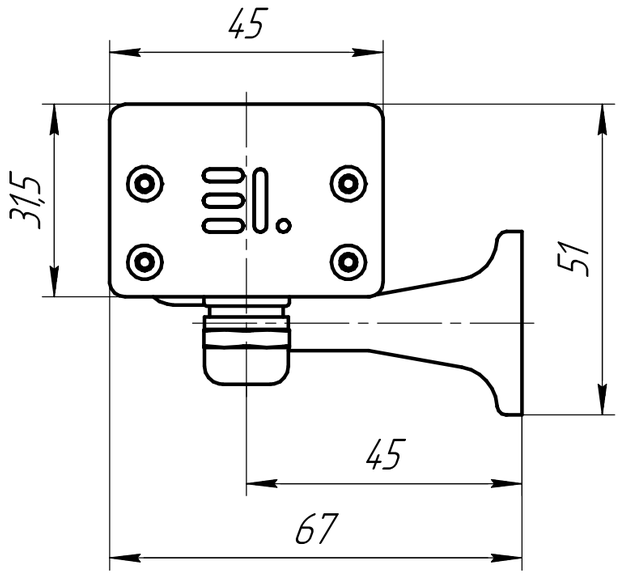

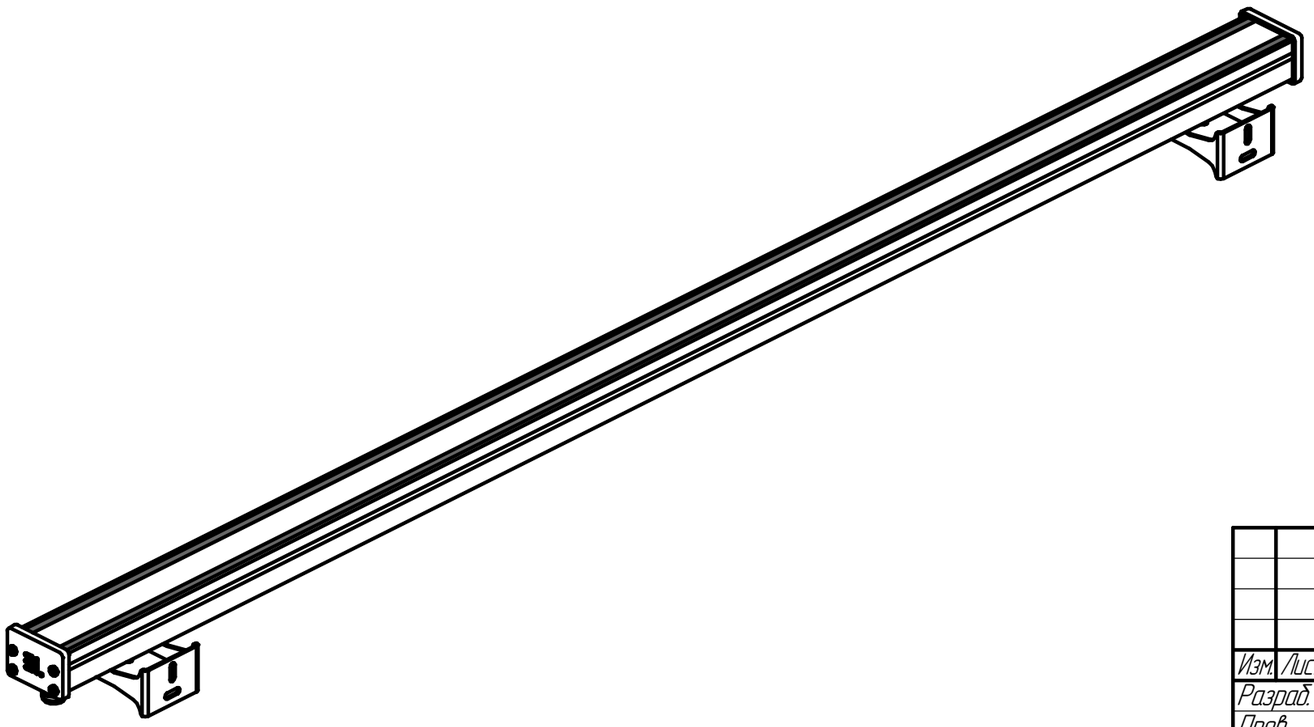

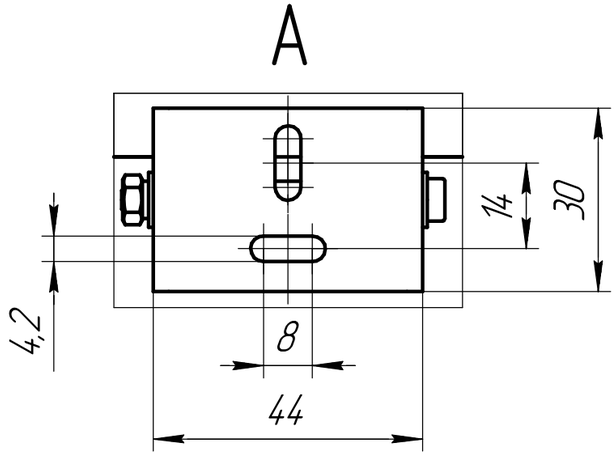

					ГЧ		
Изм.	Лист	№ докум.	Подп.	Дата	WallLine X1/X2 Slim_1000 Габаритный чертеж	Лит.	Масса	Масштаб
Разраб.		Симаков А.Г.		18.12.24				1:1
Пров.						Лист	Листов 1	
Т.контр.								
						ООО НПО АЭК		
Н.контр.								
Утв.		Пастушков М.Е.						

Перв. примен.

Справ. №

Подп. и дата

Инв. № дубл.

Взам. инв. №

Подп. и дата

Инв. № подл.

Копировал

Формат А3